LUCECO

BELLATOR BULB HAZARDOUS

INFORMACIÓN TÉCNICA

Luminario LED tipo bulbo para áreas clasificadas, con montaje a superficie mediante su base estándar. Otros montajes se solicitan por separado. Ideal para aplicaciones como refinerías, áreas químicas, minas y almacenes de material combustible. Diseñado para una fácil instalación y libre de mantenimiento, ofrece excelente eficiencia lumínica y mayor resistencia a impactos gracias a su construcción robusta y protección contra el ingreso de polvo y humedad. Proporciona una uniformidad de salida luminosa gracias a su lente de cristal templado claro, y permite un ahorro de hasta el 50% en comparación con tecnologías HID tradicionales.

Cat.:	
Tipo:	
Notas:	
Fecha:	

CLASE I, DIVISIÓN 2, GRUPOS A, B, C, D
CLASE II, DIVISIÓN 1, GRUPOS E, F, G
CLASE II, DIVISIÓN 2, GRUPOS F, G
CLASE III

10W 27W

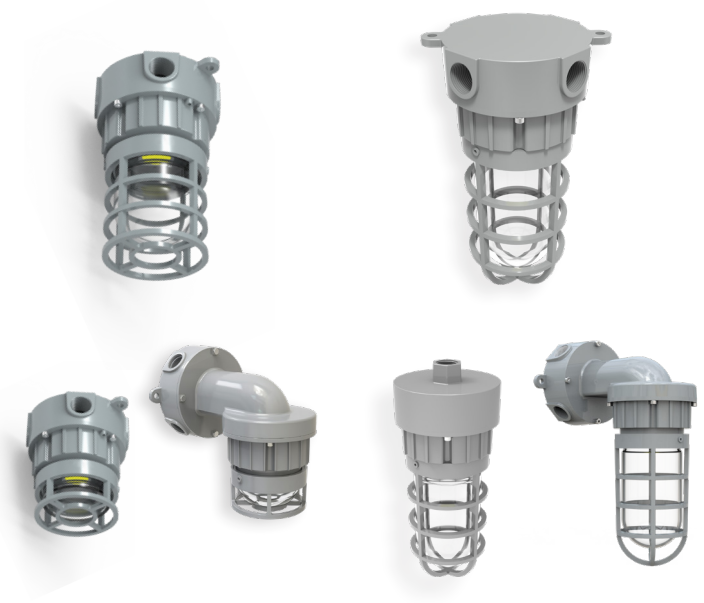

CARACTERÍSTICAS DEL PRODUCTO

- Cuerpo fabricado en aluminio fundido, inyectado a presión, libre de cobre y con alta resistencia a los impactos nocivos.
- Cuerpo con acabado en color gris, mediante un proceso de aplicación de pintura electrostática en polvo y sometido a un tratamiento especial para prolongar la durabilidad de la apariencia del producto y resistencia a la corrosión.
- Óptica de policarbonato robusto, resistente a impactos y con tratamiento contra amarillamiento.
- El luminario cuenta con una óptica de distribución media de 90°, a través de un lente de cristal termo templado en acabado claro.
- Fabricado con altos estándares de calidad para aplicaciones en áreas clasificadas.
- Luminario con montaje a superficie mediante su base estándar; otros montajes disponibles por separado.
- Precableado con cable de alta calidad.
- Driver integrado con atenuación 0-10V.



- **EN-60079**
- **II2 G EX op is eb mb IIC T5/T6 Gb**
- **EII2 D Ex op is tb IIIC T95/80 Db**
- **EN 60079-0 EN-60079-31 EN-60079-18**

DIMENSIONES

10W

Montaje estándar de sobreponer

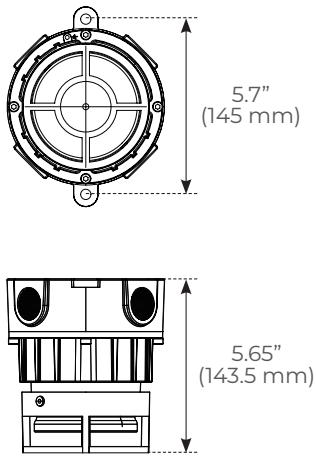

Montaje suspendido

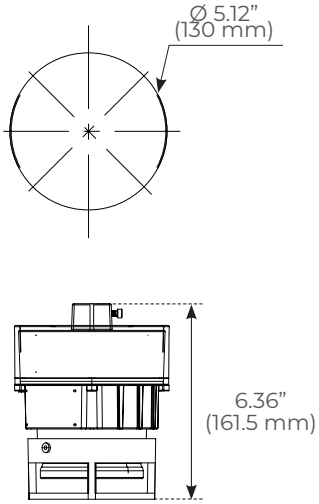

Montaje a pared

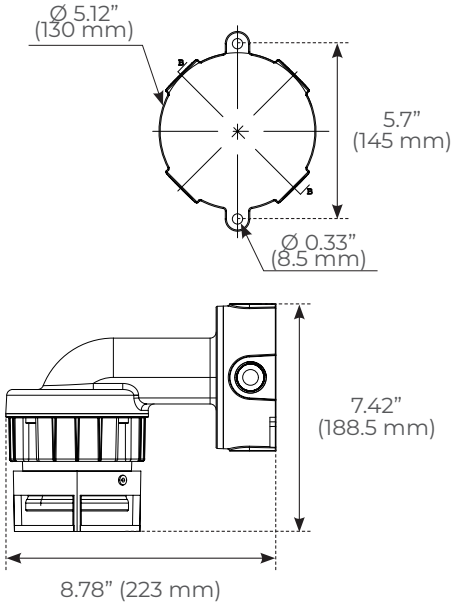

27W

Montaje estándar de sobreponer

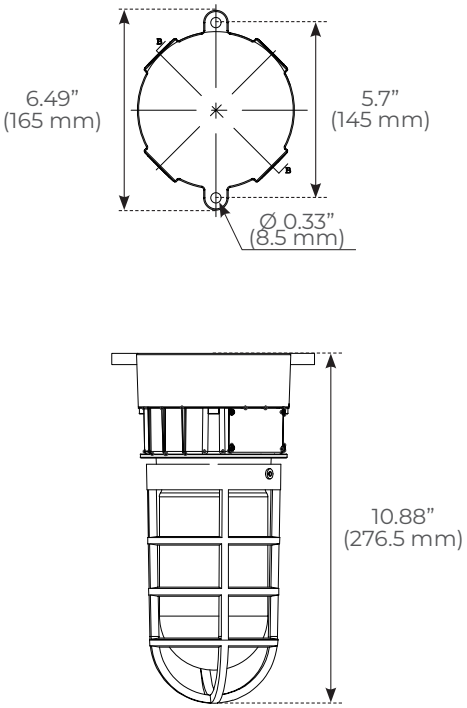

Montaje suspendido

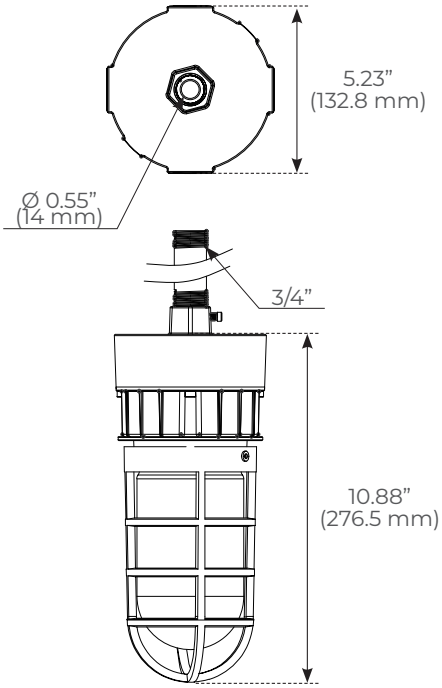

Montaje a pared

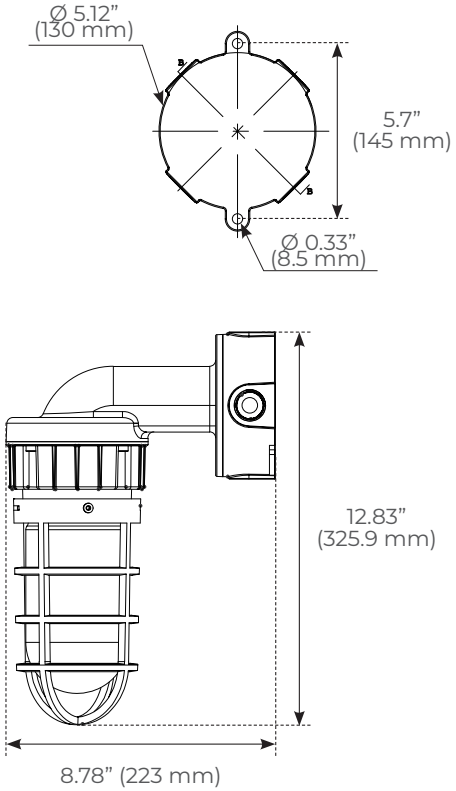

LUCECO

BELLATOR BULB HAZARDOUS

INFORMACIÓN TÉCNICA

CONSTRUCCIÓN

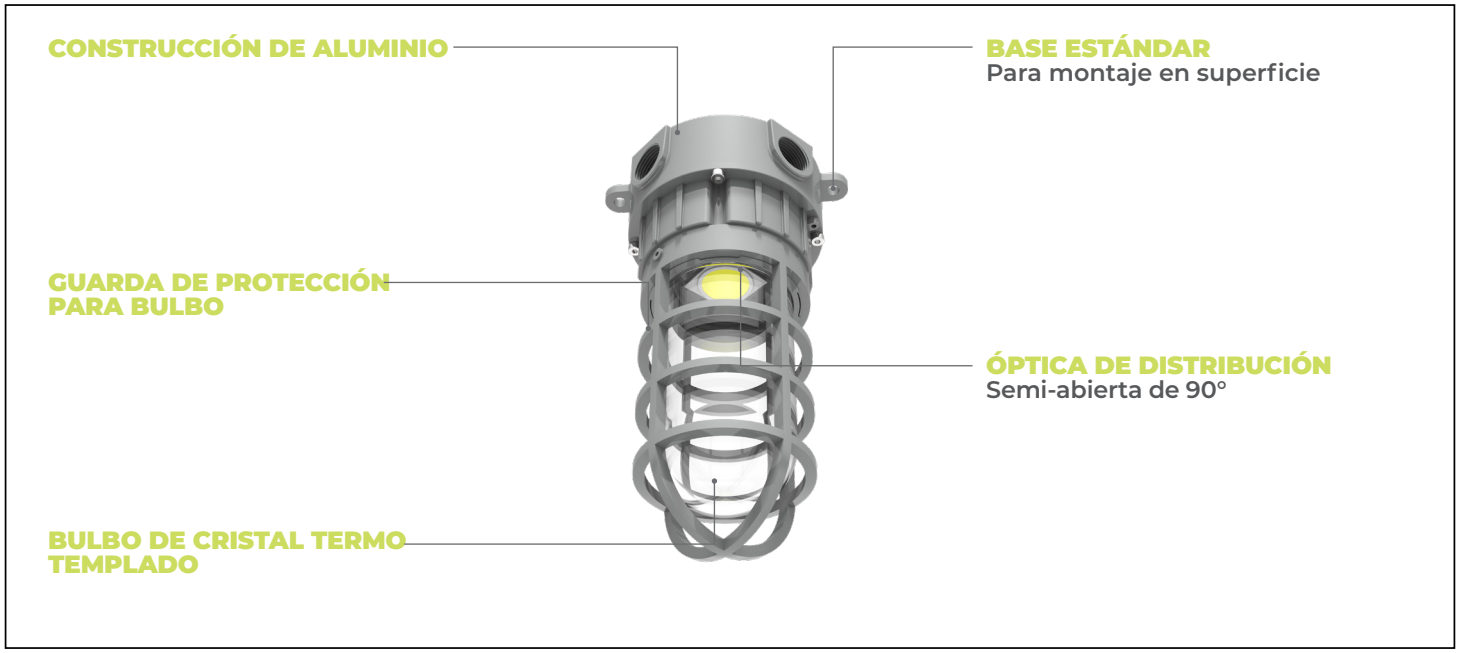

ESPECIFICACIONES

MODELO	WATTS	VOLTAJE	LÚMENES	IRC	TEMPERATURA DE OPERACIÓN	ÓPTICA / DISTRIBUCIÓN	EFICACIA (Llm/W)	REMPLAZO	PESO DEL PRODUCTO (KG)	PIEZAS POR CAJA
LGEPX10G10S50-MX	10W	120-277 V	1,000	>70	-20°C a 60°C	90°	100 lm/W	INC 60W	2 Kg	1
LGEPX10G10250-MX	10W	120-277 V	1,000	>70	-20°C a 60°C	90°	100 lm/W	INC 60W	2 Kg	1
LGEPX10G10350-MX	10W	120-277 V	1,000	>70	-20°C a 60°C	90°	100 lm/W	INC 60W	3 Kg	1
LGEPX30G42S50-MX	27W	120-277 V	2,700	>70	-20°C a 60°C	90°	100 lm/W	INC 150W	2.7 Kg	1
LGEPX27G27250-MX	27W	120-277 V	2,700	>70	-20°C a 60°C	90°	100 lm/W	INC 150W	2.7 Kg	1
LGEPX27G27350-MX	27W	120-277 V	2,700	>70	-20°C a 60°C	90°	100 lm/W	INC 150W	3.7 Kg	1

LUCECO BELLATOR BULB HAZARDOUS

INFORMACIÓN TÉCNICA

Construcción:
- Cuerpo fabricado en perfil de aluminio libre de cobre de alta resistencia. La tablilla LED está integrada al housing, lo cual permite una correcta disipación de calor mediante sus aletas disipadoras ubicadas en la parte lateral del luminario para maximizar la vida del producto.

Acabado:
- Cuerpo con acabado en color bronce gris (RAL7040), mediante un proceso de aplicación de pintura electrostática en polvo y sometido a un tratamiento especial para prolongar la durabilidad de la apariencia del producto y su resistencia a la corrosión.

Especificaciones eléctricas:
- Voltaje de operación de 120-277 V (+/-10%) 50/60 Hz como estándar, con driver atenuable de 0-10VDC integrado dentro del cuerpo del luminario, seleccionado según nuestros altos estándares de calidad y desempeño, con una eficacia lumínica de hasta 100 lm/W, P.F. >0.9, THD <20%.

Montaje e instalación:
- Luminario con montaje a superficie mediante su base de montaje estándar; montaje de sobreponer en pared disponible bajo pedido.

Certificados:
- Planta con certificación ISO 14000, ISO 9001, y BSI (British Standards Institution).
- Diseñado bajo los estándares de certificación: CE y RoHS.
- Cumple con métodos IEC 60529 para mediciones de índice IP (Ingress Protection) e IEC 62262 para medición de IK (Impact Protection).

Garantía:
- Garantía estándar de 3 años.
- Opción de garantía extendida para proyectos registrados de 5 años, (1)
- Para conocer la politica general de garantia Luceco visita https://www.luceco.com/mx/page/warranty.

Vida estimada:
- Mantenimiento lumínico de acuerdo a los calculos realizados con herramienta ENERGY STAR TM-21 Calculator tomando en cuenta el parametro de Vida a L70 @ 60,000 h. En base al reporte de la IESNA LM80-08 del módulo óptico LED.

Óptica y ángulos:
- Luminario cuenta con una optica tipo media de 90°, mediante un lente de cristal termotemplado en acabado claro , con tratamiento especial resistenta a rayos ultra violeta lo cual ayuda a evitar el amarilamiento.

Notas:.
- (1) Para registro de sus proyectos favor de contactar a su representante de ventas Luceco para obtener su # de registro, el cual es obligatorio propocionar para hacer valida la garantia extendida

MANTENIMIENTO LUMÍNICO

TEMPERATURA AMBIENTE	MANTENIMIENTO LUMÍNICO TM-21 (60,000 HORAS)	L70B10 TEÓRICO (HORAS)	CICLOS DE SWITCHEO
25°C	83%	**>120,000**	> 100,000

FACTOR MANTENIMIENTO LUMÍNICO

HORAS DE OPERACIÓN	FACTOR MANTENIMIENTO
25,000	0.91
50,000	0.85
70,000	**0.8**
100,000	0.73
120,000	0.7

TEMPERATURA AMBIENTE		MULTIPLICADOR DE LÚMENES
°C	°F	
0°C	32°F	1.04
5°C	41°F	1.04
15°C	50°F	1.02
25°C	**77°F**	**1**
35°C	95°F	0.98
40°C	104°F	0.97

MODELO	WATTS	CORRIENTE ELÉCTRICA (A)				
		120V	220V	240V	254V	277V
LGEPX10G10S50-MX	10W	0.08	0.05	0.04	0.04	0.04
LGEPX10G10250-MX	10W	0.08	0.05	0.04	0.04	0.04
LGEPX10G10350-MX	10W	0.08	0.05	0.04	0.04	0.04
LGEPX30G42S50-MX	27W	0.22	0.12	0.11	0.10	0.9
LGEPX27G27250-MX	27W	0.22	0.12	0.11	0.10	0.9
LGEPX27G27350-MX	27W	0.22	0.12	0.11	0.10	0.9

FOTOMETRÍAS

LGEPX30G42S50-MX
Potencia: **27W**
Intensidad lumínica

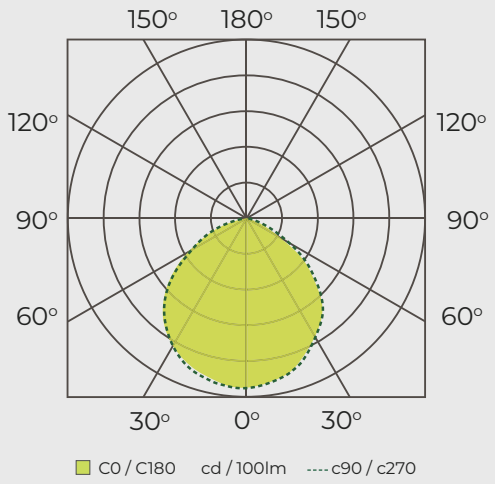

CONFIGURADOR DE MODELOS

SERIE DE MODELO	POTENCIA	ACABADO	FLUJO LUMINOSO	MONTAJE	TEMPERATURA DE COLOR	PAÍS DE DISTRIBUCIÓN
LGEPX	10	G	10	S	50	MX
LGEPX = Bellator Bulb	**10** = 10W **30** = 27W **27** = 27W	**G** = Gris	**10** = 1,000 LM **42** = 2,700 LM **27** = 2,700 LM	**S** = Sobreponer estándar **2** = Suspendido **3** = Montaje a pared	**50** = 5000K	**MX** = México