LUCECO
ESSENCE CIRCULAR & SQUARE PANELS

INFORMACIÓN TÉCNICA

Luminario LED tipo Downlight configurable para uso comercial y de oficinas, con opciones de montaje empotrado y sobrepuesto. Diseñado para aplicaciones de iluminación en oficinas, escuelas, bancos y comercios en general, con un diseño configurable de temperatura de color. Fácil de instalar y libre de mantenimiento, este luminario brinda una excelente eficiencia lumínica y bajo brillo gracias a su lente con acabado opalino. Además, ofrece un ahorro de hasta el 50% en comparación con tecnologías fluorescentes CFLi convencionales.

Cat.:	
Tipo:	
Notas:	
Fecha:	

CARACTERÍSTICAS DEL PRODUCTO

- Cuerpo fabricado en plástico de alta resistencia.
- Acabado en color blanco y negro.
- Luminario con óptica de distribución general de 110° de apertura, mediante un lente de policarbonato en acabado blanco opalino.
- Luminario fabricado con un selector tipo switch ubicado en la parte superior, permitiendo seleccionar la temperatura de color deseada entre 3000K (cálida), 4000K (neutra) y 5000K (blanca).
- Luminario con opciones de montaje empotrado y sobreponer mediante su marco de instalación incluido.
- Incluye un frame de instalación para montaje sobrepuesto, además de sujetadores tipo ratonera como estándar.



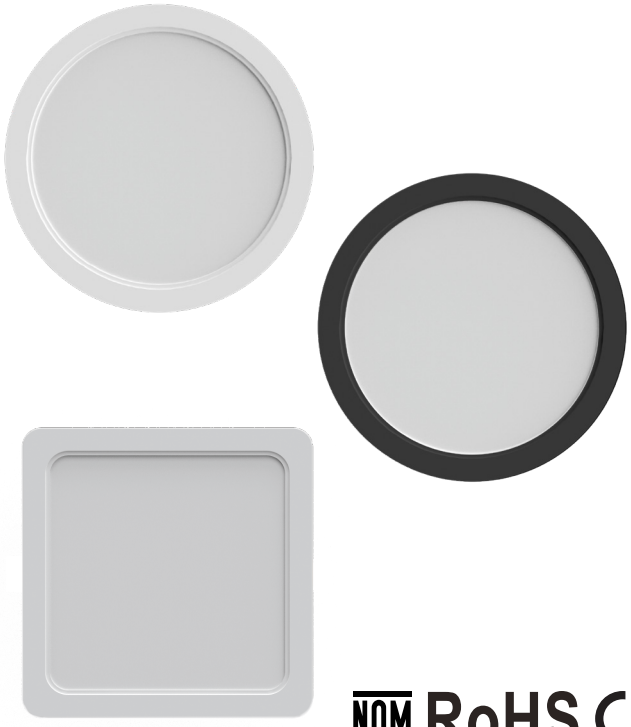

NOM RoHS CE

bsi. ISO 9001 Quality Management FM 55278 · ISO 14001 Environmental Management EMS 562929 · ISO 45001 Occupational Health & Safety Management OHS 562930

ISO

DESIGNED IN BRITAIN

DIMENSIONES

12W

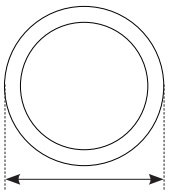

Ø 5.7" (145 mm)

18W

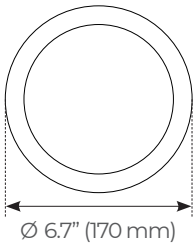

Ø 6.7" (170 mm)

24W

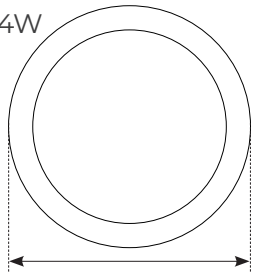

Ø 8.6" (220 mm)

18W

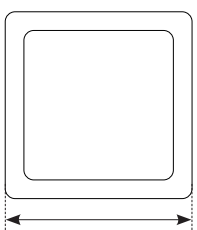

6.7" (170 mm)

24W

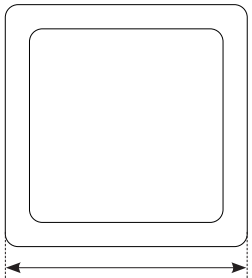

8.6" (220 mm)

MARCO DE SOBREPONER

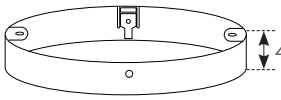

El ancho del marco es igual para toda la familia del producto.

DISEÑO ESTRUCTURAL

MÓDULO LED

ÓPTICA DE POLICARBONATO
Ángulo de apertura de 110°.

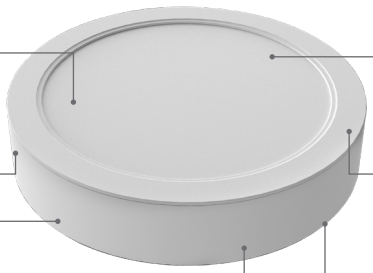

DRIVER REMOTO
Voltaje 120-277 V, No atenuable.

CUERPO PLÁSTICO

BRACKET DE SUJECIÓN
Bracket tipo ratonera para montaje empotrado, con cubierta de plástico la cual ayuda a mantener la fijación del luminario en el plafón.

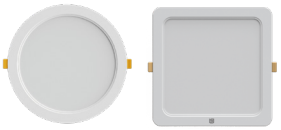

MARCO DE PLÁSTICO
Para montaje sobrepuesto.



CAMBIE LA TEMPERATURA DE COLOR CON UN SWITCH
Cambio de color en 3 pasos mediante dipswitch integrado en el luminario, no requiere cableado especial.

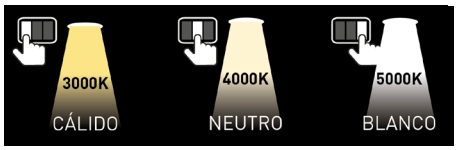

ESPECIFICACIONES

MODELO	COLOR	WATTS	VOLTAJE	LÚMENES	TEMPERATURA	IRC	TEMPERATURA DE OPERACIÓN	ÓPTICA / DISTRIBUCIÓN	EFICACIA (Llm/W)	REEMPLAZO	PESO DEL PRODUCTO (KG)	PIEZAS POR CAJA
LPE12W12L3K-MX	Blanco	12W	120-277V	1,080 1,200 1,140	3000 K 4000 K 5000 K	>80	0° a 25°C	110°	90 lm/W 100 lm/W 95 lm/W	CFL 2x13 / 1x18-26W	0.154 Kg	40
LPE12W12L3K-MX90	Negro	12W	120-277V	1,080 1,200 1,140	3000 K 4000 K 5000 K	>80	0° a 25°C	110°	90 lm/W 100 lm/W 95 lm/W	CFL 2x13 / 1x18-26W	0.154 Kg	40
LPE18W18L3K-MX	Blanco	18W	120-277V	1,620 1,800 1,710	3000 K 4000 K 5000 K	>80	0° a 25°C	110°	90 lm/W 100 lm/W 95 lm/W	CFL 2x26W / 2 x32W	0.186 Kg	40
LPE18W18L3K-MX90	Negro	18W	120-277V	1,620 1,800 1,710	3000 K 4000 K 5000 K	>80	0° a 25°C	110°	90 lm/W 100 lm/W 95 lm/W	CFL 2x26W / 2 x32W	0.186 Kg	40
LPE24W24L3K-MX	Blanco	24W	120-277V	2,160 2,400 2,280	3000 K 4000 K 5000 K	>80	0° a 25°C	110°	90 lm/W 100 lm/W 95 lm/W	CFL 2x 32W / 2 x 42 W	0.281 Kg	40
LPE24W24L3K-MX90	Negro	24W	120-277V	2,160 2,400 2,280	3000 K 4000 K 5000 K	>80	0° a 25°C	110°	90 lm/W 100 lm/W 95 lm/W	CFL 2x 32W / 2 x 42 W	0.281 Kg	40
LPESQ18W18L3K-MX	Blanco	18W	120-277V	1,620 1,800 1,710	3000 K 4000 K 5000 K	>80	0° a 25°C	110°	90 lm/W 100 lm/W 95 lm/W	CFL 2x26W / 2 x32W	0.262 Kg	40
LPESQ24W24L3K-MX	Blanco	24W	120-277V	2,160 2,400 2,280	3000 K 4000 K 5000 K	>80	0° a 25°C	110°	90 lm/W 100 lm/W 95 lm/W	CFL 2x 32W / 2 x 42 W	0.421 Kg	40

Construcción:
- Cuerpo fabricado en plástico de alta resistencia, con las tablillas LED integradas al housing, lo cual permite una correcta disipación de calor en el interior del luminario.

Acabado:
- Cuerpo con acabado en color blanco, mediante un proceso de inyección de plástico de alta resistencia para prolongar la durabilidad y la apariencia del producto.

Especificaciones eléctricas:
- Voltaje de operación 120-277V (+/-10%) 50/60 Hz con driver remoto, seleccionado mediante nuestros altos estándares de calidad y desempeño, con una eficacia lumínica de hasta 100 Llm/W, >0.5 P.F., THD <20%.

Montaje e instalación:
- Luminario para montaje empotrado mediante su bracket de sujeción tipo ratonera para montaje en plafón reticular. Además, cuenta con frame para instalación tipo sobrepuesto.

Certificados:
- Certificación NOM-003-SCFI-2014.
- Planta con certificación ISO 14001, ISO 9001 y BSI (British Standards Institution).
- Diseñado bajo los estándares de certificación: CE y RoHS.
- Cumple con métodos IEC 60529 para mediciones de índice IP20.

Garantía:
- Garantía estándar de 1 año.
- Opción de garantía extendida para proyectos registrados de 3 años (1).
- Para conocer la política general de garantía de Luceco, visita https://www.luceco.com/mx/page/warranty.

Vida estimada:
- Mantenimiento lumínico de acuerdo a los cálculos realizados con la herramienta ENERGY STAR TM-21 Calculator, tomando en cuenta el parámetro de Vida a L70 @ 54,000 h. Basado en el reporte de la IESNA LM80-08 del módulo óptico LED (2).

Óptica y ángulos:
- El luminario cuenta con una óptica de distribución general de 110° de apertura, mediante un lente de policarbonato en acabado blanco opalino, con tratamiento especial resistente a rayos ultravioleta, lo cual ayuda a evitar el amarillamiento del lente.

Notas:.
- (1) Para registrar sus proyectos, favor de contactar a su representante de ventas de Luceco para obtener su número de registro, el cual es obligatorio proporcionar para hacer válida la garantía extendida.
- (2) La marca del LED podría variar de acuerdo a las fechas de fabricación del producto.

MANTENIMIENTO LUMÍNICO

TEMPERATURA AMBIENTE	MANTENIMIENTO LUMÍNICO TM-21	L70B50 TEÓRICO	CICLOS DE SWITCHEO
25°C	83%	**> 54,000 h**	> 100,000

FACTOR MANTENIMIENTO LUMÍNICO

HORAS DE OPERACIÓN	FACTOR MANTENIMIENTO
25,000	92
50,000	85
70,000	**79**
100,000	72
120,000	67

TEMPERATURA AMBIENTE		MULTIPLICADOR DE LÚMENES
°C	°F	
0°C	32°F	1.04
5°C	41°F	1.04
15°C	50°F	1.02
25°C	**77°F**	**1**
35°C	95°F	0.98
40°C	104°F	0.97

MODELO	WATTS	CORRIENTE ELÉCTRICA (A)				
		120V	220V	240V	254V	277V
LPE12W12L3K-MX	12W	0.10	0.05	0.05	0.05	0.04
LPE12W12L3K-MX90	12W	0.10	0.05	0.05	0.05	0.04
LPE18W18L3K-MX	18W	0.15	0.08	0.08	0.07	0.06
LPE18W18L3K-MX90	18W	0.15	0.08	0.08	0.07	0.06
LPE24W24L3K-MX	24W	0.20	0.11	0.10	0.09	0.09
LPE24W24L3K-MX90	24W	0.20	0.11	0.10	0.09	0.09
LPESQ18W18L3K-MX	18W	0.15	0.08	0.08	0.07	0.06
LPESQ24W24L3K-MX	24W	0.20	0.11	0.10	0.09	0.09

FOTOMETRÍAS

LPE12W12L3K-MX
Potencia: 12W
Intensidad lumínica

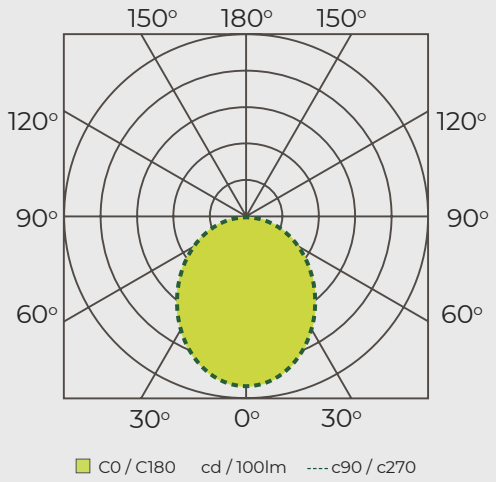

LPE18W18L3K-MX
Potencia: 18W
Intensidad lumínica

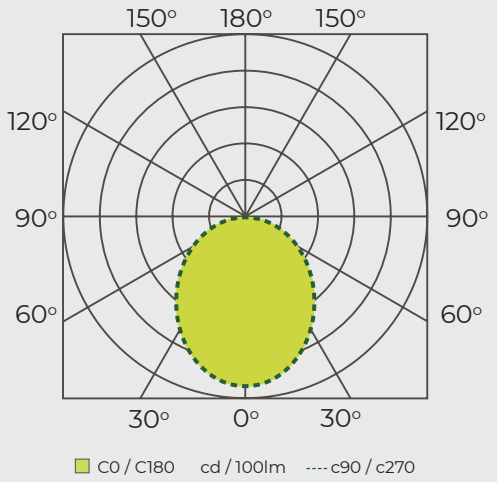

LPE24W24L3K-MX
Potencia: 24W
Intensidad lumínica

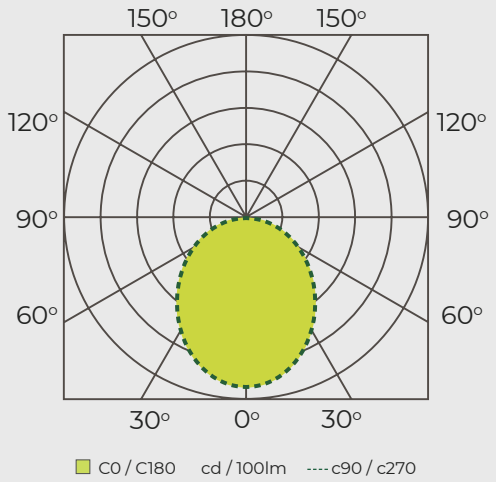

LPESQ18W18L3K-MX
Potencia: 18W
Intensidad lumínica

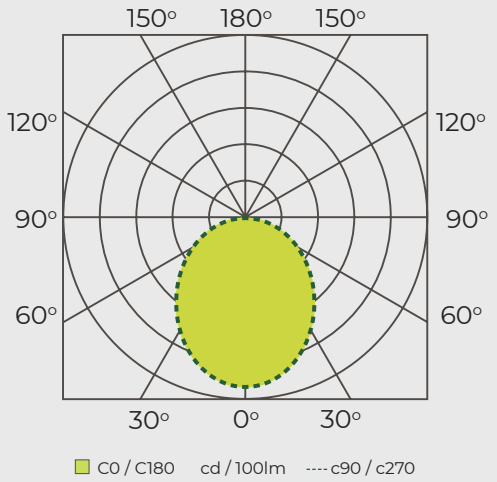

LPESQ24W24L3K-MX
Potencia: 24W
Intensidad lumínica

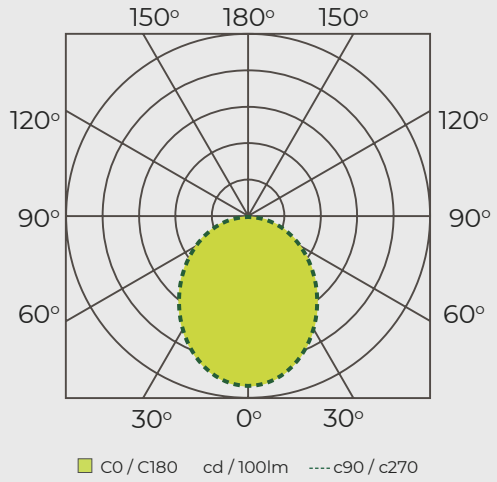

RECOMENDACIÓN DE USO

CUADRADA

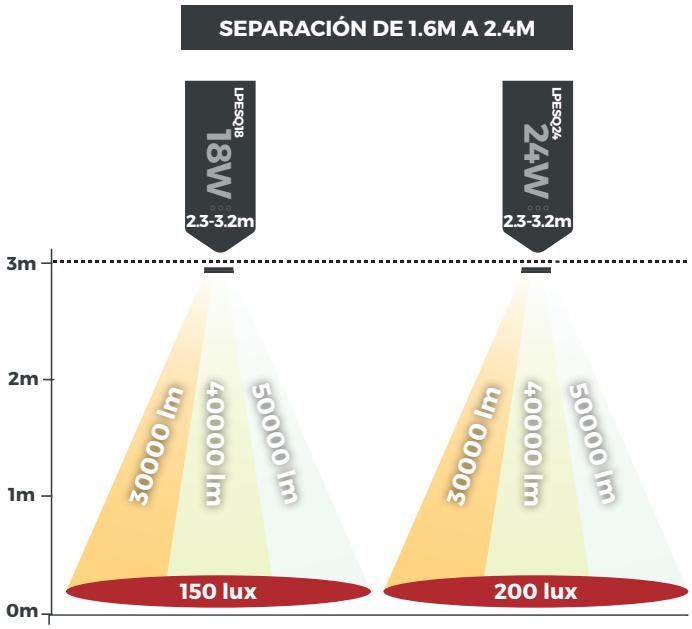

NOTA: Los valores indicados son sólo una guía rápida de uso, en caso de requerir una especificación profesional favor de contactarnos.

CIRCULAR

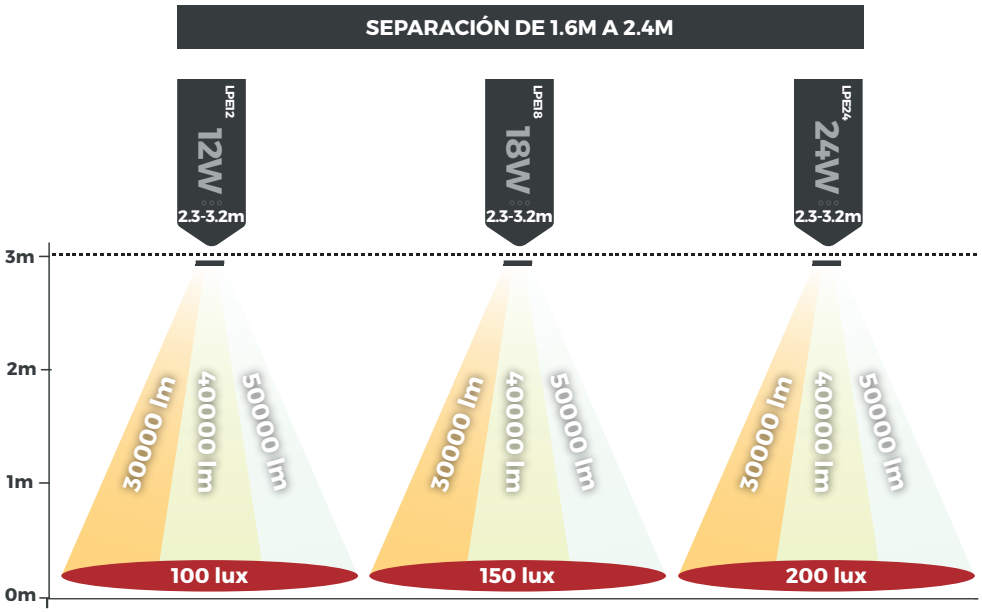

NOTA: Los valores indicados son sólo una guía rápida de uso, en caso de requerir una especificación profesional favor de contactarnos.

CONFIGURADOR DE MODELOS

SERIE DE MODELO	POTENCIA	FLUJO LUMINOSO	TEMPERATURA DE COLOR	PAÍS DE DISTRIBUCIÓN
LPE	18W	12L	3K	MX
LPE = Circular Panel Essence **LPESQ =** Square Panel Essence	**12W** = 12 Watts **18W** = 18 Watts **24W** = 24 Watts	**12L** = 1,200 LM **18L** = 1,800 LM **24L** = 2,400 LM	**3K** = 3000-4000-5000K	**MX** = México **MX90** = México (color negro)