LUMINARIO DE EMERGENCIA ESSENCE

Características de producto

- Cuerpo fabricado de inyección de plástico de alta resistencia, UL94V-0, retardante al fuego.
- Cuerpo con acabado en color blanco de fácil instalación.
- El luminario cuenta con una óptica de distribución de 120°.
- Luminario con montaje de sobreponer a pared, montaje j-box universal.
- Carga completa en 24 h.
- Switch de prueba e indicador de carga.





DIMENSIONES

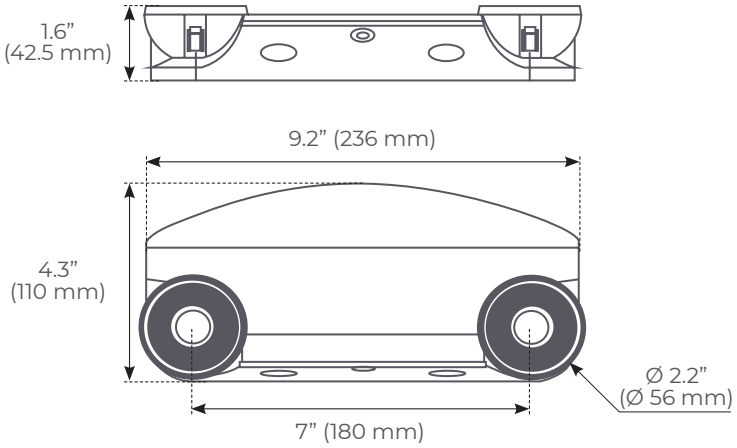

ESPECIFICACIONES

MODELO	COLOR	WATTS	VOLTAJE	LÚMENES	IRC	TEMPERATURA DE OPERACIÓN	EFICACIA (Llm/W)	PESO DEL PRODUCTO (KG)	PIEZAS POR CAJA
LEMTWNS-MX	BLANCO	2 x 1.1 W	120-277V	200	>80	0° a 40°C	100 lm/W	0.375 Kg	12
LEMTWNSB-MX	NEGRO	2 x 1.1 W	120-277V	200	>80	0° a 40°C	100 lm/W	0.375 Kg	12