LUMINARIO DE SALIDA



Características de producto

- Cuerpo fabricado en aluminio con panel de acrílico de alto grado, UL94V-0 retardante al fuego.
- Cuerpo con acabado en color plata.
- Panel de acrílico de alto grado con letras en color verde “SALIDA”.
- Luminario con montaje de sobreponer a pared o techo mediante su bracket de instalación.
- Capacidad mínima de operación de 90 minutos, carga completa en 24 horas.
- Switch de prueba e indicador de carga.

120 -277 Voltaje · No Atenuable · IP20 · 2 años de garantía Estándar · 3 años de garantía Para proyectos registrados · ACABADO PLATA

DIMENSIONES

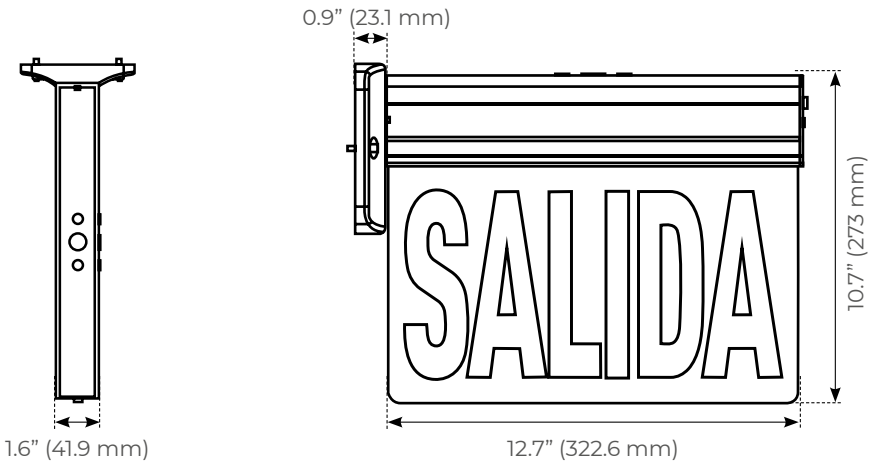

ESPECIFICACIONES

MODELO	WATTS	VOLTAJE	TEMPERATURA DE OPERACIÓN	PESO DEL PRODUCTO (KG)	PIEZAS POR CAJA
LEMSBXGB-MX	1W	120-277V	0°-40°C	0.375Kg	12