LUCECO POST TOP SQUARE

INFORMACIÓN TÉCNICA

Luminario LED tipo Post Top diseñado para uso exterior y alumbrado público, con montaje tipo punta de poste, ideal para aplicaciones en parques, estacionamientos, áreas exteriores, entre otros. Este luminario presenta un diseño de fácil instalación y sin necesidad de mantenimiento, ofreciendo una excelente eficiencia lumínica y mayor resistencia contra impactos debido a su construcción robusta. Además, cuenta con protección contra el ingreso de polvo y humedad, asegurando durabilidad. Su lente de policarbonato claro proporciona uniformidad en la salida luminosa con bajo brillo. Como beneficio adicional, ofrece un ahorro de hasta el 50% en comparación con tecnologías HID tradicionales.

Cat.:	
Tipo:	
Notas:	
Fecha:	





CARACTERÍSTICAS DEL PRODUCTO

- Cuerpo fabricado en aluminio fundido a presión con alta resistencia a impactos nocivos.
- El cuerpo presenta un acabado en color bronce oscuro, logrado mediante un proceso de aplicación de pintura electrostática en polvo y sometido a un tratamiento especial para prolongar la durabilidad de la apariencia del producto.
- El luminario cuenta con una óptica de distribución simétrica tipo V, utilizando un lente de policarbonato en acabado claro; además, ofrece otras opciones de ópticas.
- El montaje del luminario es del tipo punta de poste, mediante un orificio central preparado para tubos de hasta 97 mm. El compartimiento eléctrico y el módulo óptico están completamente sellados para evitar el ingreso de agua y polvo.



DIMENSIONES

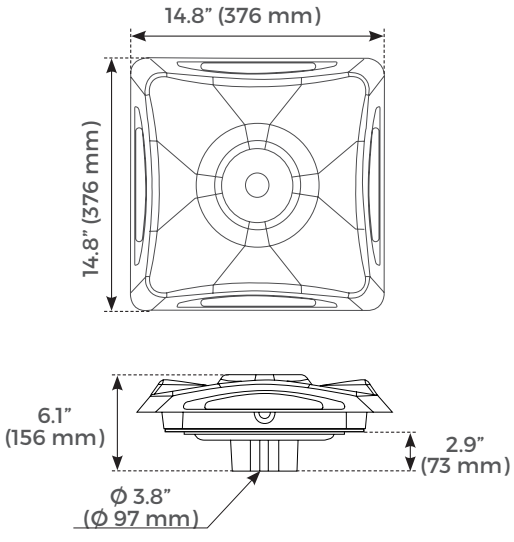

DISEÑO ESTRUCTURAL



DISIPADOR DE CALOR
De alto rendimiento.



MÓDULO LED RADIAL
Para una distribución lumínica uniforme.





MÓDULO ÓPTICO
Con cubierta de policarbonato.

TORNILLOS PARA SUJECIÓN EN POSTE



OPCIÓN DE FOTOCELDA (BAJO PEDIDO)
Temperatura de operación de fotocelda -10 a 40°C.



CABLES DE CONEXIÓN
No hay necesidad de entrar al compartimiento eléctrico.

ESPECIFICACIONES

MODELO	WATTS	VOLTAJE	LÚMENES	IRC	TEMPERATURA DE OPERACIÓN	ÓPTICA / DISTRIBUCIÓN	EFICACIA (Llm/W)	REEMPLAZO	PESO DEL PRODUCTO (KG)	PIEZAS POR CAJA
LAPTSQ13M50D5-MX	100W	120-277V	13,500	>70	-30°C a 45°C	Tipo V	135 lm/W	HID 250W	3.9 Kg	1

LUCECO POST TOP SQUARE

INFORMACIÓN TÉCNICA

Construcción:
- Cuerpo fabricado en perfil de aluminio de alta resistencia, donde la tablilla LED está integrada al housing, permitiendo una correcta disipación de calor mediante una distribución térmica eficiente. El housing y el compartimento óptico están completamente sellados contra el ingreso de agua y polvo.

Acabado:
- Cuerpo con acabado en color bronce oscuro (RAL8022), logrado mediante un proceso de aplicación de pintura electrostática en polvo y sometido a un tratamiento especial para prolongar la durabilidad de la apariencia del producto.

Especificaciones eléctricas:
- Voltaje de operación: 120-277 V (+/-10%) a 50/60 Hz, con driver no atenuable integrado dentro del cuerpo del luminario, seleccionado mediante nuestros altos estándares de calidad y desempeño. Presenta una eficacia lumínica de hasta 135 Llm/W, con un factor de potencia mayor a 0.95 y un THD menor al 20%.

Montaje e instalación:
- Luminario con montaje tipo punta de poste mediante su herraje de montaje central, que permite la instalación en postes de hasta 97 mm de diámetro.

Certificados:
- Certificación NOM-003-SCFI-2014.
- Planta con certificación ISO 14000, ISO 9001 y BSI (British Standards Institution).
- Diseñado bajo los estándares de certificación: CE y RoHS.
- Cumple con métodos IEC60529 para mediciones de índice IP (Ingress Protection) y de IEC62262 para medición de IK (Impact Protection).

Garantía:
- Garantía estándar de 3 años.
- Opción de garantía extendida para proyectos registrados de 5 años (1).
- Para conocer la política general de garantía de Luceco, visita https://www.luceco.com/mx/page/warranty.

Vida estimada:
- Mantenimiento lumínico de acuerdo a los cálculos realizados con la herramienta ENERGY STAR TM-21 Calculator, tomando en cuenta el parámetro de vida a L70 @ 60,000 h, basado en el reporte de la IESNA LM80-08 del módulo óptico LED.

Óptica y ángulos:
- El luminario cuenta con una óptica de distribución simétrica tipo V de apertura, mediante un lente de policarbonato en acabado claro, con tratamiento especial resistente a rayos ultravioleta, lo cual ayuda a prevenir el amarillamiento del lente.

Notas:.
- (1) Para registrar sus proyectos, por favor, póngase en contacto con su representante de ventas de Luceco para obtener su número de registro, el cual es obligatorio proporcionar para hacer válida la garantía extendida.

MANTENIMIENTO LUMÍNICO

TEMPERATURA AMBIENTE	MANTENIMIENTO LUMÍNICO TM-21	L70B10 TEÓRICO	CICLOS DE SWITCHEO
25°C	85%	**> 180,000**	> 100,000

FACTOR MANTENIMIENTO LUMÍNICO

HORAS DE OPERACIÓN	FACTOR MANTENIMIENTO
25,000	0.96
50,000	0..91
70,000	**0.88**
100,000	0.83
120,000	0.79

TEMPERATURA AMBIENTE		MULTIPLICADOR DE LÚMENES
°C	°F	
0°C	32°F	1.04
5°C	41°F	1.04
15°C	50°F	1.02
25°C	**77°F**	**1**
35°C	95°F	0.98
40°C	104°F	0.97

MODELO	WATTS	CORRIENTE ELÉCTRICA (A)				
		120V	220V	240V	254V	277V
LAPTSQ13M50D5-MX	100W	0.83	0.45	0.42	0.39	0.36

FOTOMETRÍAS

LAPTSQ13M50D5-MX
Potencia: 100W
Intensidad lumínica

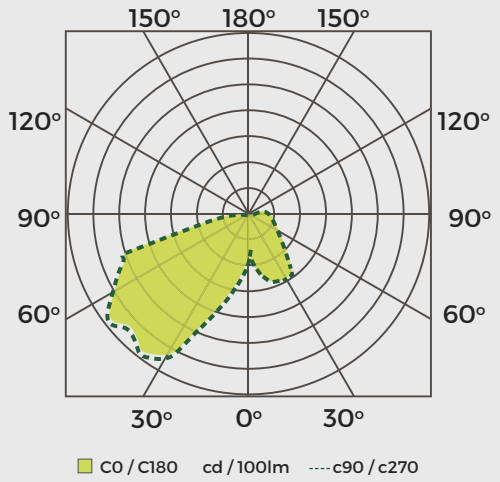

CONFIGURADOR DE MODELOS

SERIE DE MODELO	FORMA	FLUJO LUMINOSO	TEMPERATURA DE COLOR	ÓPTICA	PAÍS DE DISTRIBUCIÓN
LAPT	SQ	13	M50	D5	MX
LAPT = Post Top Square	**SQ** = Cuadrada	**13** = 13,500 LM, 100 W	**M50** = 5000 K	**D5** = Óptica Tipo V	**MX** = México