ECO PORTABLE WORK LIGHT G2

Características de producto

- Construcción portable con cuerpo de aluminio resistente a impáctos.
- Acabado en color negro y verde con pintura electroestática en polvo con tratamiento para alargar la resistencia del producto y resaltar el equipo.
- Lente de vidrio templado con acabado estriado para reducir brillo.
- Totalmente sellado para protección del LED.
- Soporte ajustable de 0-270°.
- Interruptor de encendido con grado de protección IP65.
- Manija “SOFT GRIP” anti-derrapante.
- Suministrado con 1.5 m de cable de uso rudo.
- Ahorro de hasta el 90% vs lámparas de halógeno.



IP65 | 25K Horas | 5000K BLANCO | ACABADO NEGRO CON VERDE | 127 Voltaje | >70 IRC | IK06

MODELO	DRIVER	LÚMENES	CONSUMO
ELSW20BG2-MX	No atenuable	1,600	20 W
ELSW30BG2-MX	No atenuable	2,400	30 W
ELSW50BG2-MX	No atenuable	4,000	50 W



***Garantía estándar de 1 año. Para proyectos registrados la garantía puede extenderse hasta 3 años sin costo. Contacte a su distribuidor o agente de ventas Luceco para registrar su proyecto y disponibilidad de producto.**

DIMENSIONES

20W

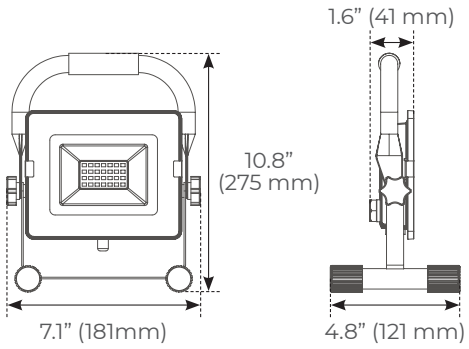

30W

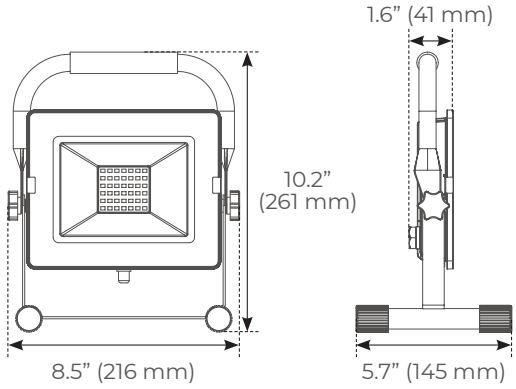

50W

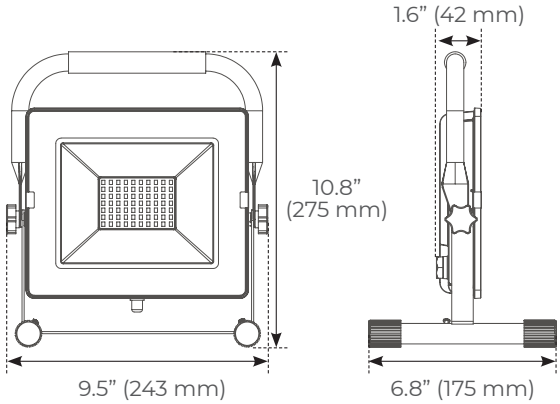

MODELO	PESO (KG)	EFICACIA (Llm/W)	IRC	IK	TEMPERATURA DE OPERACIÓN	SUSTITUYE
ELSW20BG2-MX	0.86	80	>70	06	-20 °C a 40 °C	Halogeno 200W
ELSW30BG2-MX	1.06	80	>70	06	-20 °C a 40 °C	Halogeno 300W
ELSW50BG2-MX	1.57	80	>70	06	-20 °C a 40 °C	Halógeno 500W

ACCESORIO (SE VENDE POR SEPARADO)

CAT. N°	DESCRIPCIÓN
LSWTACTRIPODG-MX	Tripié para instalación del Portable Worklight (No incluye luminario)

NOTAS:
• El producto Worklight Portable G2 cuenta con un voltaje de 127 V en sus modelos estándar. Combinaciones de producto no encontradas en los modelos anteriormente especificados pueden pedirse bajo un minimo de compra, algunas combinaciones pueden no estar disponibles.



LSWTACTRIPODG-ASS
(No incluye luminario, ordenar por separado)

NORMAS

NORMA - Estándar	DESCRIPCIÓN
NOM-003-SCFI-2014	Productos eléctricos-Especificaciones de seguridad.
RoHS	Cumple con la restricción de uso de ciertas sustancias peligrosas.
LM-79	Método IESNA para las mediciones eléctricas y fotométricas de los productos de luz LED.
LM-80	Método IESNA para la medición del mantenimiento lumínico de las fuentes de luces LED.

Ingeniería y supervisión de calidad por Luceco PLC en UK.

NOM CE RoHS