SPOT CONFIGURABLE ESSENCE



Características de producto

- Cuerpo fabricado en plástico de alta resistencia y difusor de policarbonato.
- Cuerpo con acabado en color negro y blanco. El luminario cuenta con una óptica de distribución de 38° de apertura.
- El luminario está equipado con un selector tipo switch ubicado en la parte superior, permitiendo seleccionar las temperaturas de color deseadas de entre 3000K (cálida), 4000K (neutra) o 6500K (fría).
- Luminario con montaje empotrado en plafón o bote integral 3".
- Luminario dirigible en ángulo de hasta 30°



DIMENSIONES

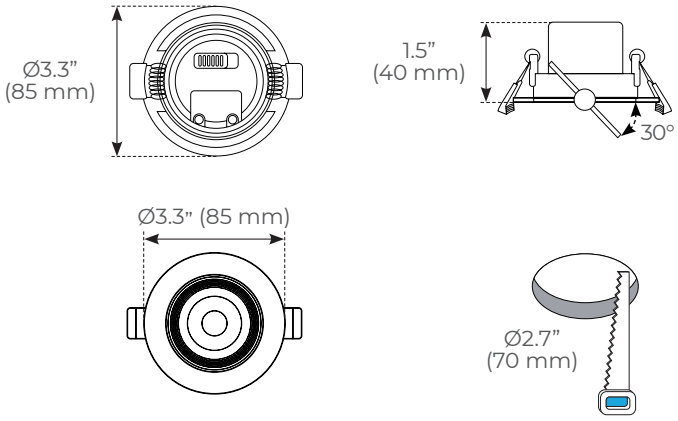

ESPECIFICACIONES

MODELO	COLOR	WATTS	TEMPERATURA DE COLOR	LÚMENES	IRC	TEMPERATURA DE OPERACIÓN	EFICACIA (Llm/W)	REMPLAZO	PESO DEL PRODUCTO (KG)	PIEZAS POR CAJA
EFTC5W50L3K/2-MX	Blanco	5W	3000-4000-6500K	500	>80	-10°a 40°C	100 Lm/W	MR16 50W	.073Kg	2
EFTC5B50L3K/2-MX	Negro	5W	3000-4000-6500K	500	>80	-10°a 40°C	100 Lm/W	MR16 50W	.073Kg	2